http://www.rtec.ws

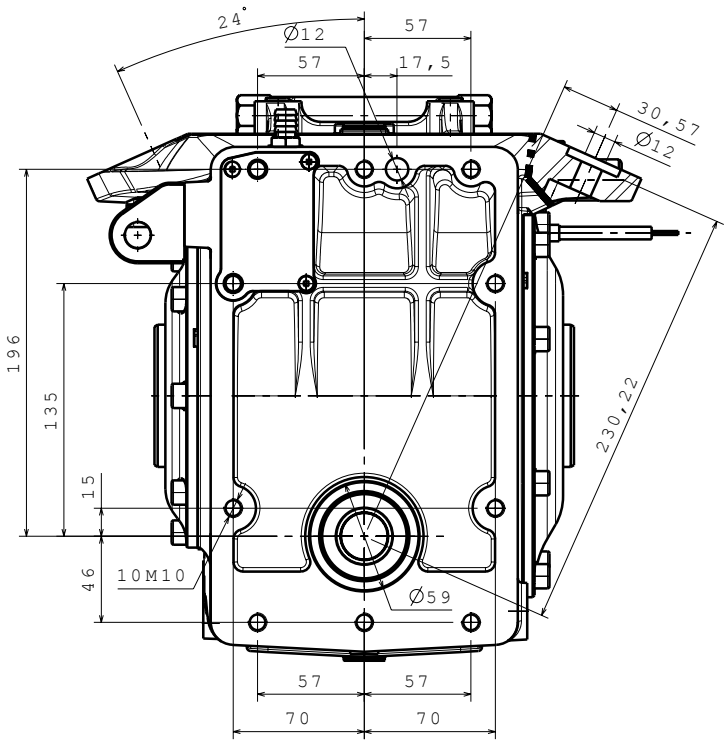

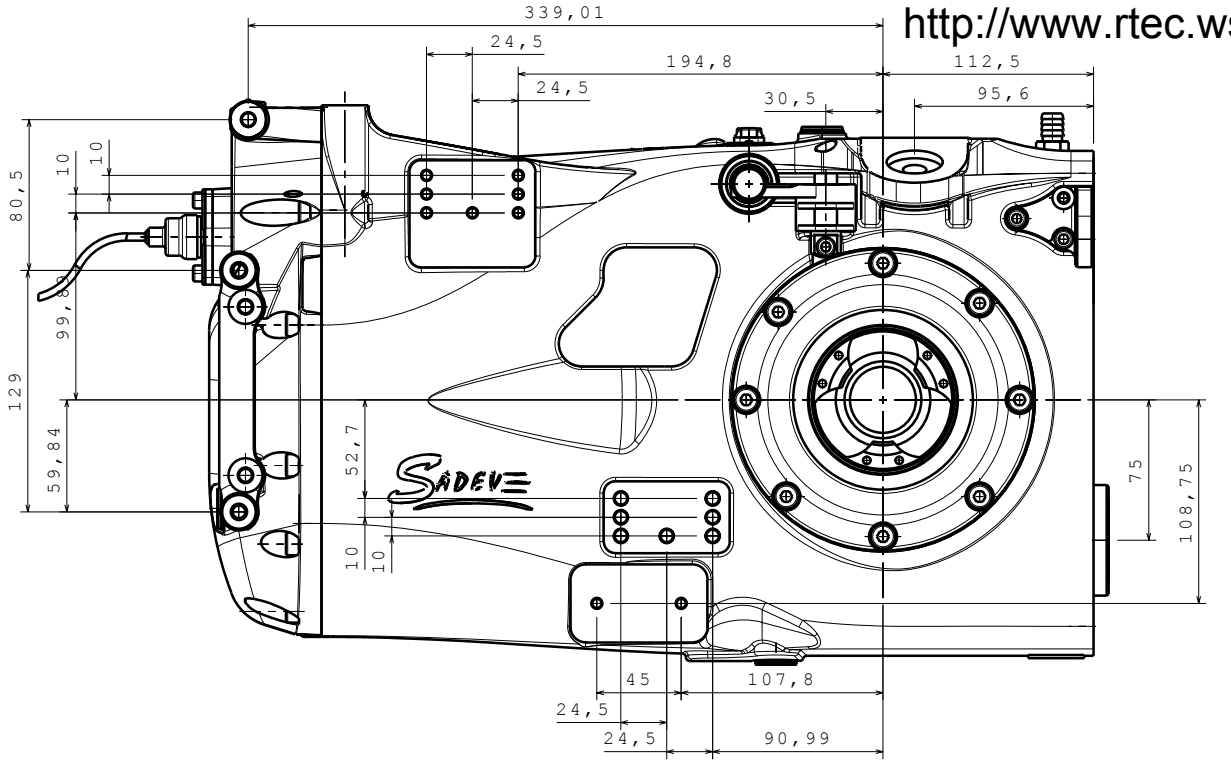

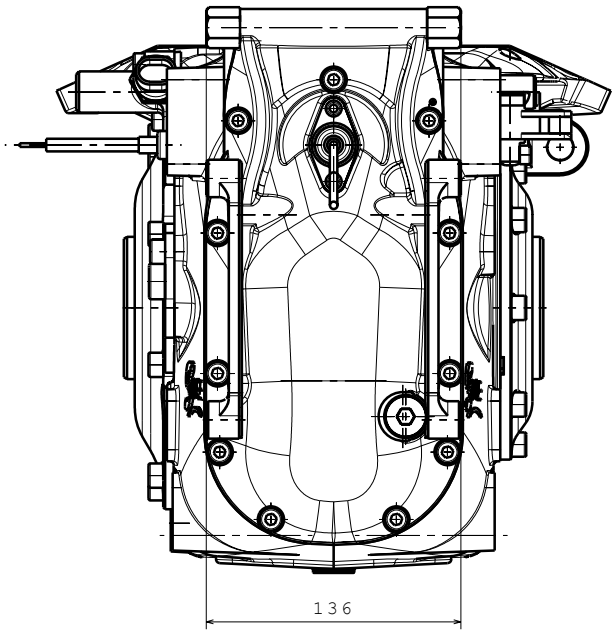

Evo	Description	Nom	Date	Verification
C				
B				
A	création			

Observations

Matière							shotpeening			Tribofinition		Superfinition	
										Anodisation dure	+/-		µm
	0,3	0,5	0,7	0,9	1,1	1,3	35	28	24	Anodisation couleur			
	Céméntation								Hv	Protection			
Prétraité Mpa	Trempe, revenu								Mpa	*surface mouillée*			m²
	Cryogénie									*Masse*			kg

Chemin | A4

F | **SL75-14**

Référence	Evo	Désignation	Date evo

Ce plan confidentiel est la propriété de SADEV et ne peut être reproduit ou communiqué à des tiers sans autorisation écrite de SADEV.